INNOVERT PUMP серия IHD..T насосная

IHD552P43T



Рвых. [кВт]	5,5
Iвых. [A]	13
Imax [A]	15.6
IP	IP20
Масса [кг]	4,2
Заказной шифр	IHD552P43T

Частотный преобразователь IHD552P43T INNOVERT PUMP серия IHD..T насосная

Основные характеристики преобразователя частоты IHD552P43T

Модель	Мощность, кВт	ВЫХОД		ВХОД	
		Номинальный ток, А	Перегрузочная способность, А	Напряжение	Ток, А
IHD552P43T	5,5	13	15,6	380 В, 50/60 Гц	15

Габаритные и присоединительные размеры IHD552P43T INNOVERT PUMP

Преобразователи мощностью 0,4 – 5,5 кВт

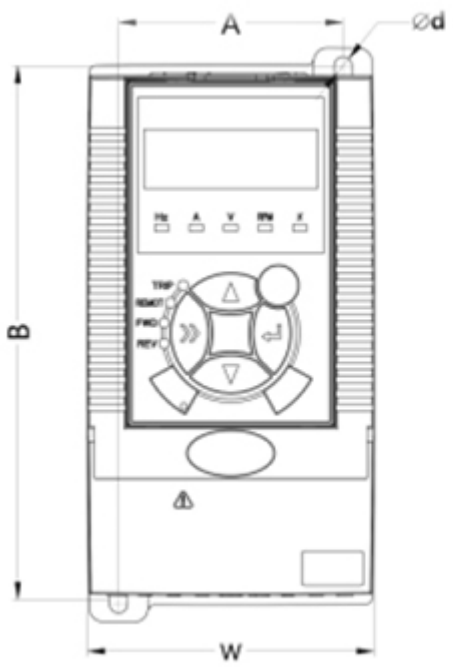

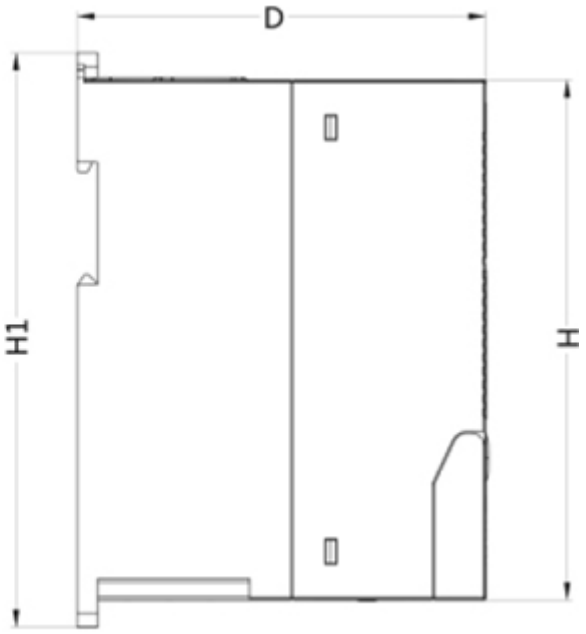

Модель	H	W	D	H1	A	B	d
IHD552P43T	200	120	140	215	98	202	5

Схема подключения преобразователи IHD552P43T INNOVERT PUMP

Преобразователи IHD 0.4 – 5.5 кВт

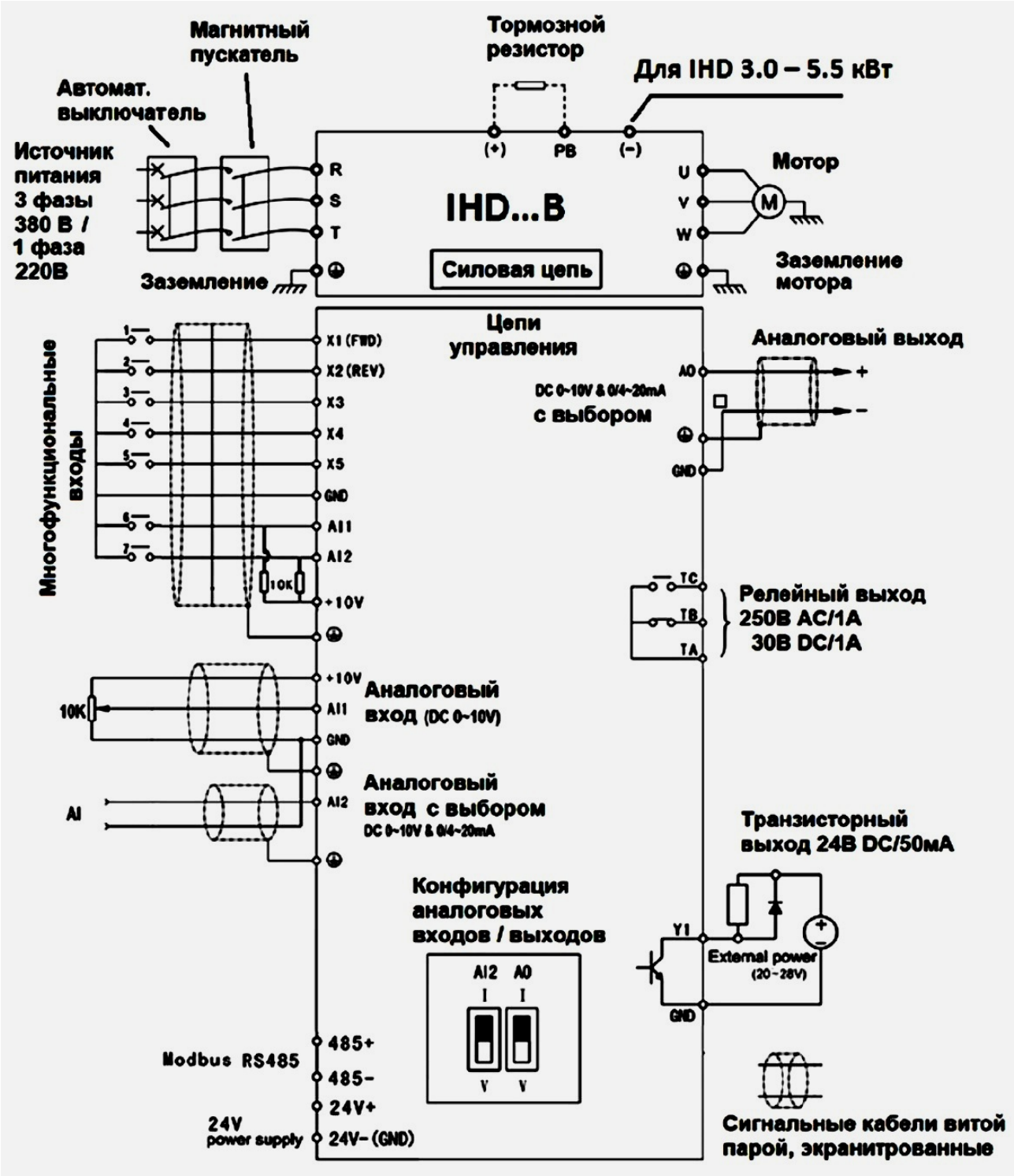

Расшифровка обозначения преобразователя частоты INNOVERT PUMP серия IHD..T насосная



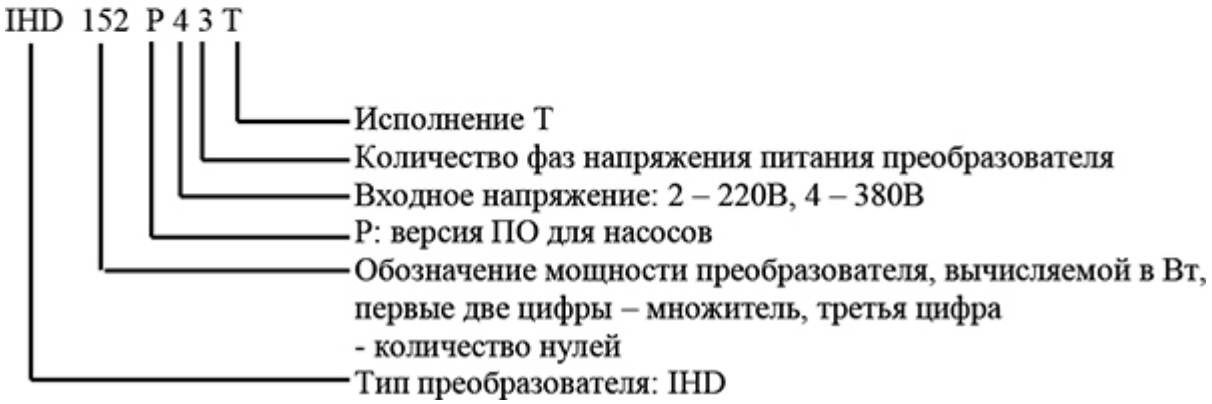

+7-903-935-6690

smt21@bk.ru

smt21.ru