INNOVERT PUMP серия IHD..T насосная

IHD402P43T



Рвых. [кВт]	4,0
Iвых. [A]	9
Imax [A]	10.8
IP	IP20
Масса [кг]	2,2
Заказной шифр	IHD402P43T

Частотный преобразователь IHD402P43T INNOVERT PUMP серия IHD..T насосная

Основные характеристики преобразователя частоты IHD302P43T

Модель	Мощность, кВт	ВЫХОД		ВХОД	
		Номинальный ток, А	Перегрузочная способность, А	Напряжение	Ток, А
IHD402P43T	4	9,0	10,8	380 В, 50/60 Гц	10,7

Габаритные и присоединительные размеры IHD402P43T INNOVERT PUMP

Преобразователи мощностью 0,4 – 5,5 кВт

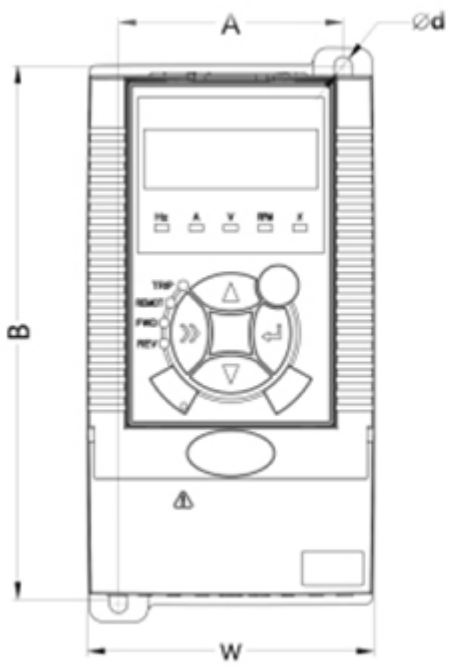

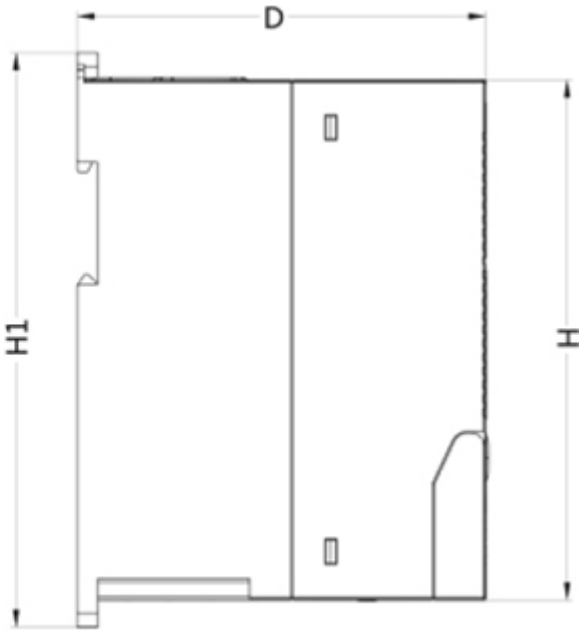

Модель	H	W	D	H1	A	B	d
IHD402P43T	200	120	140	215	98	202	5

Схема подключения преобразователи IHD402P43T INNOVERT PUMP

Преобразователи IHD 0.4 – 5.5 кВт

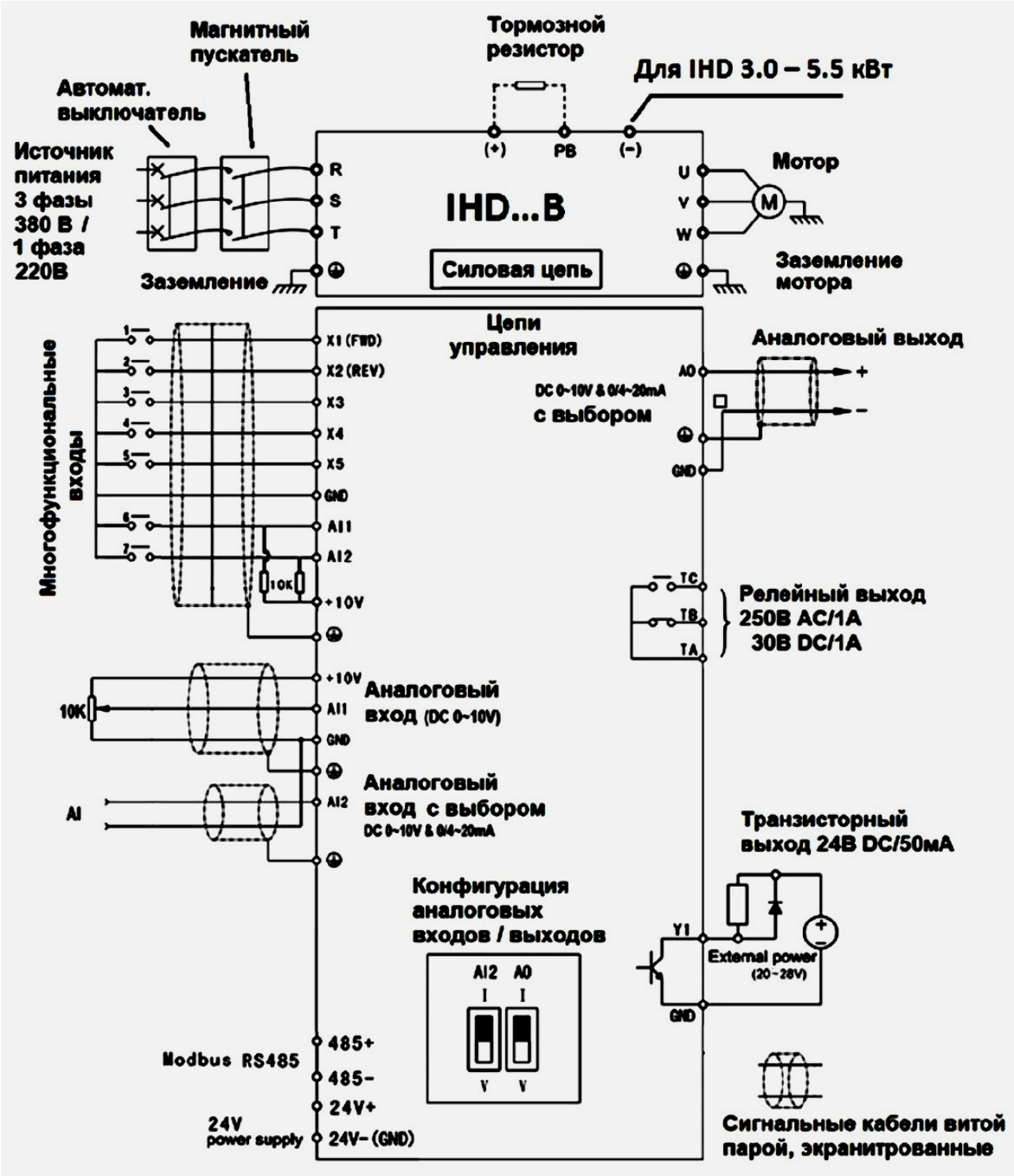

Расшифровка обозначения преобразователя частоты INNOVERT PUMP серия IHD..T насосная



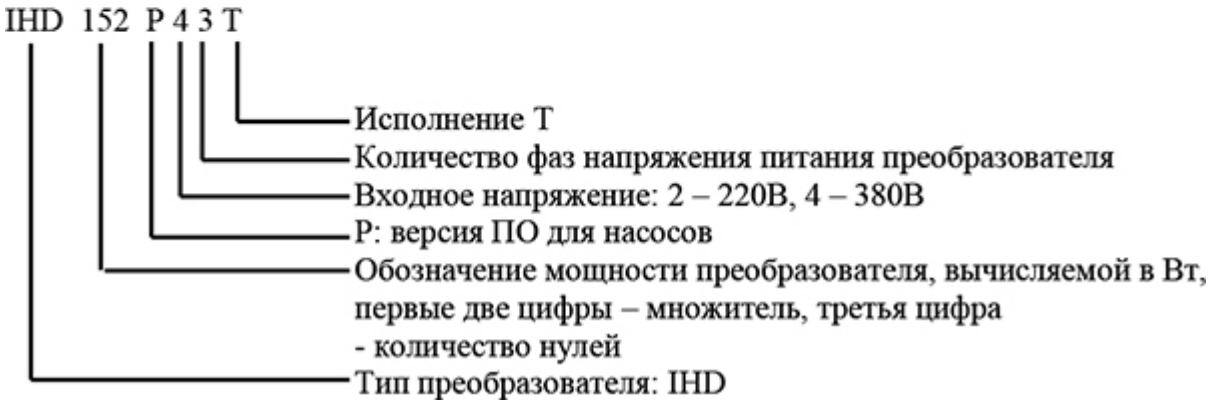

+7-903-935-6690

smt21@bk.ru

smt21.ru