INNOVERT PUMP серия IHD..T насосная

IHD112P43T



Рвых. [кВт]	1,1
Iвых. [A]	3,0
Imax [A]	3.6
IP	IP20
Масса [кг]	1,2
Заказной шифр	IHD112P43T

Частотный преобразователь IHD112P43T INNOVERT PUMP серия IHD..T насосная

Основные характеристики преобразователя частоты IHD112P43T

Модель	Мощность, кВт	ВЫХОД		ВХОД	
		Номинальный ток, А	Перегрузочная способность, А	Напряжение	Ток, А
IHD751P43T	1,1	3,0	3,6	380 В, 50/60 Гц	5,0

Габаритные и присоединительные размеры IHD112P43T INNOVERT PUMP

Преобразователи мощностью 0,4 – 5,5 кВт

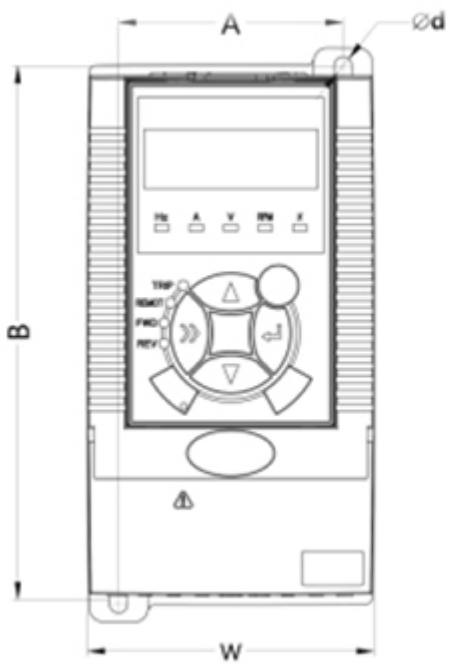

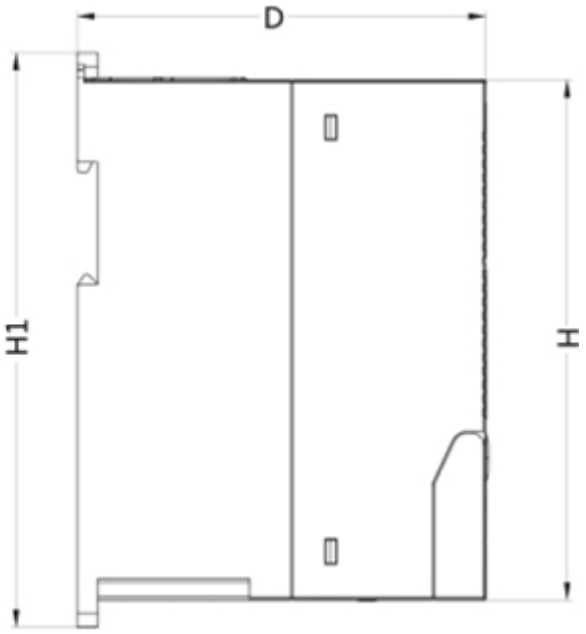

Модель	H	W	D	H1	A	B	d
IHD112P43T	150	83	120	166	65	153	5

Схема подключения преобразователи IHD112P43T INNOVERT PUMP

Преобразователи IHD 0.4 – 5.5 кВт

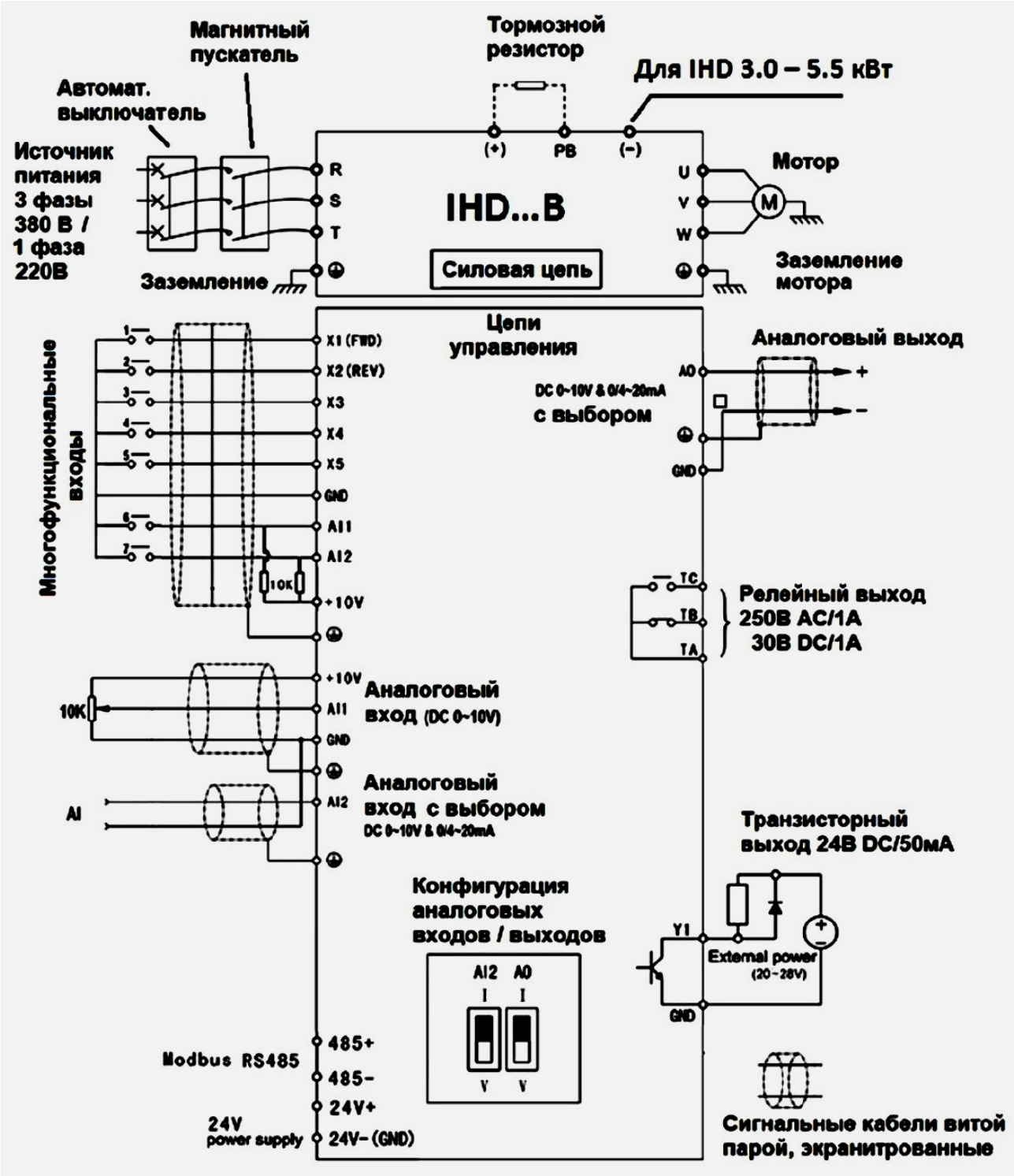

Расшифровка обозначения преобразователя частоты INNOVERT PUMP серия IHD..T насосная



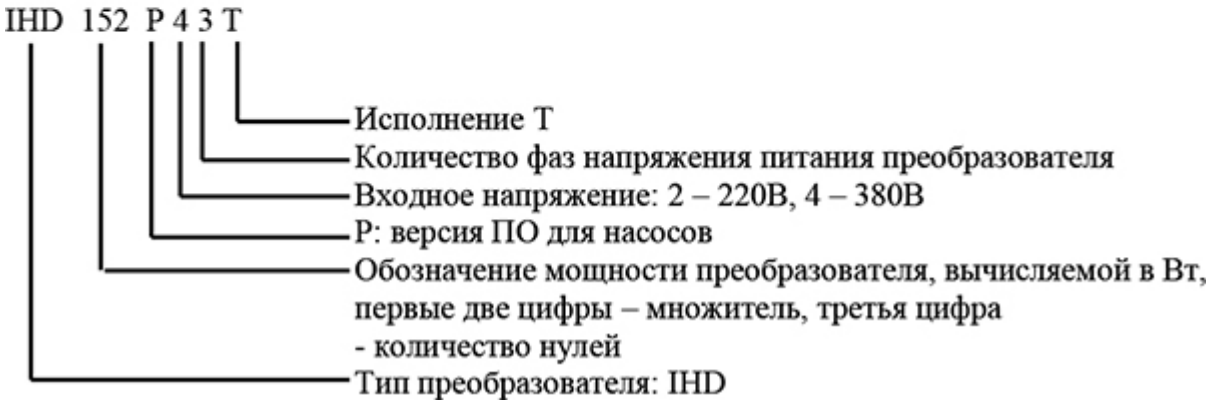

+7-903-935-6690

smt21@bk.ru

smt21.ru